Douchegoot

Linearis Infinity

KESSEL

eindelijk eindeloos

De eindeloos veelzijdige douchegoot *Linearis Infinity* met RVS afdekking.

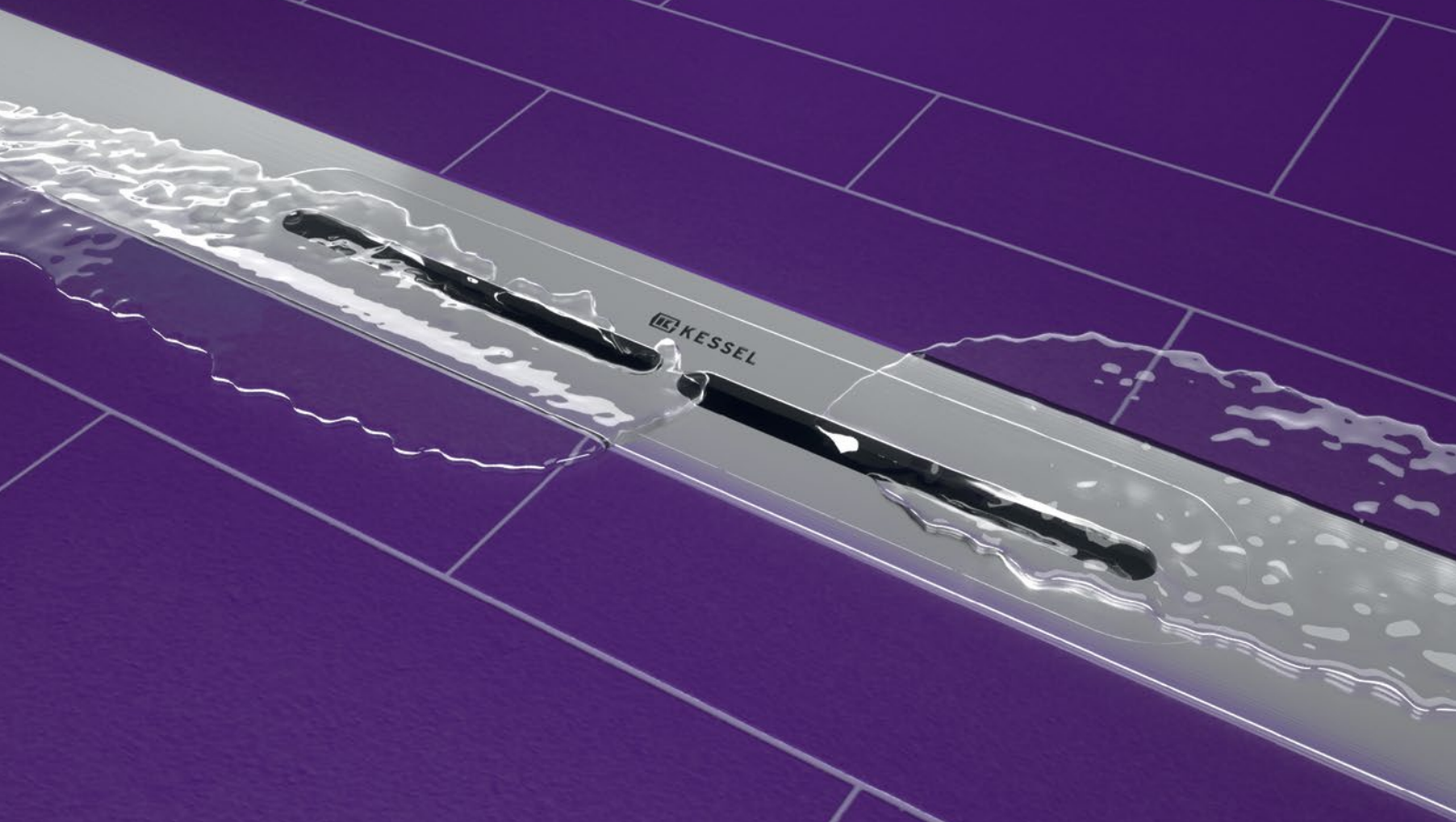

Made in Germany

Toonaangevend in waterafvoertechniek

Eén badkamer.

Eindeloze mogelijkheden.

Geniet met de nieuwe *Linearis Infinity* grenzeloos veel vrijheid bij het ontwerpen van uw badkamer.

Onze nieuwe douchegoot van rvs 316 is niet alleen eindeloos elegant, maar ook eindeloos veelzijdig. Hij is beschikbaar in veel verschillende kleuren en lengtes en kan hoe u maar wilt worden verlengd, zelfs om een hoek. Met de *Linearis Infinity* zijn de mogelijkheden voor een uniek badkamerontwerp eindelijk eindeloos.

Douchegoot *Linearis Infinity*
Lengte: 1100 mm

Online ontdekken
www.kessel-nederland.nl
www.kessel-belgie.be

Douchegoot *Linearis Infinity*
Verbindingsstuk: 45°

Douchegoot *Linearis Infinity*
Oppervlakte: geborsteld rvs

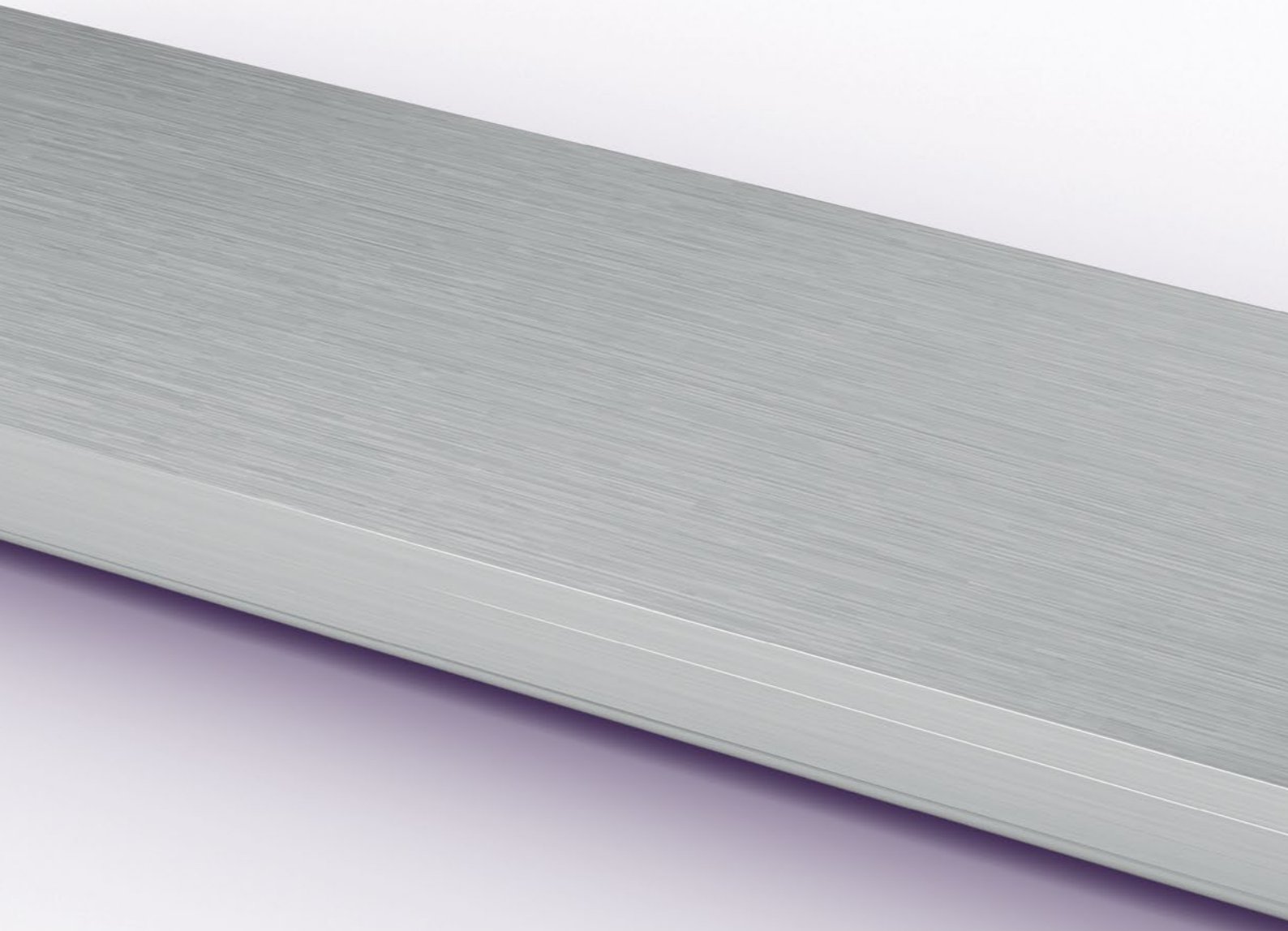

Hygiënisch

Corrosiebestendig

Extra chloride-
en zoutbestendig

RVS 316

De hele lijn is roestvast

Het ene soort rvs is het andere niet. RVS 316 is bijzonder hoogwaardig en corrosiebestendig. Van oudsher wordt deze staalsoort gebruikt in de chemische industrie en zwembaden, maar nu voor het eerst voor een douchegoot. De *Linearis Infinity* van rvs 316 is duurzaam bestand tegen elk soort afvalwater in de badkamer. Voor een eindeloos smetteloze afwerking.

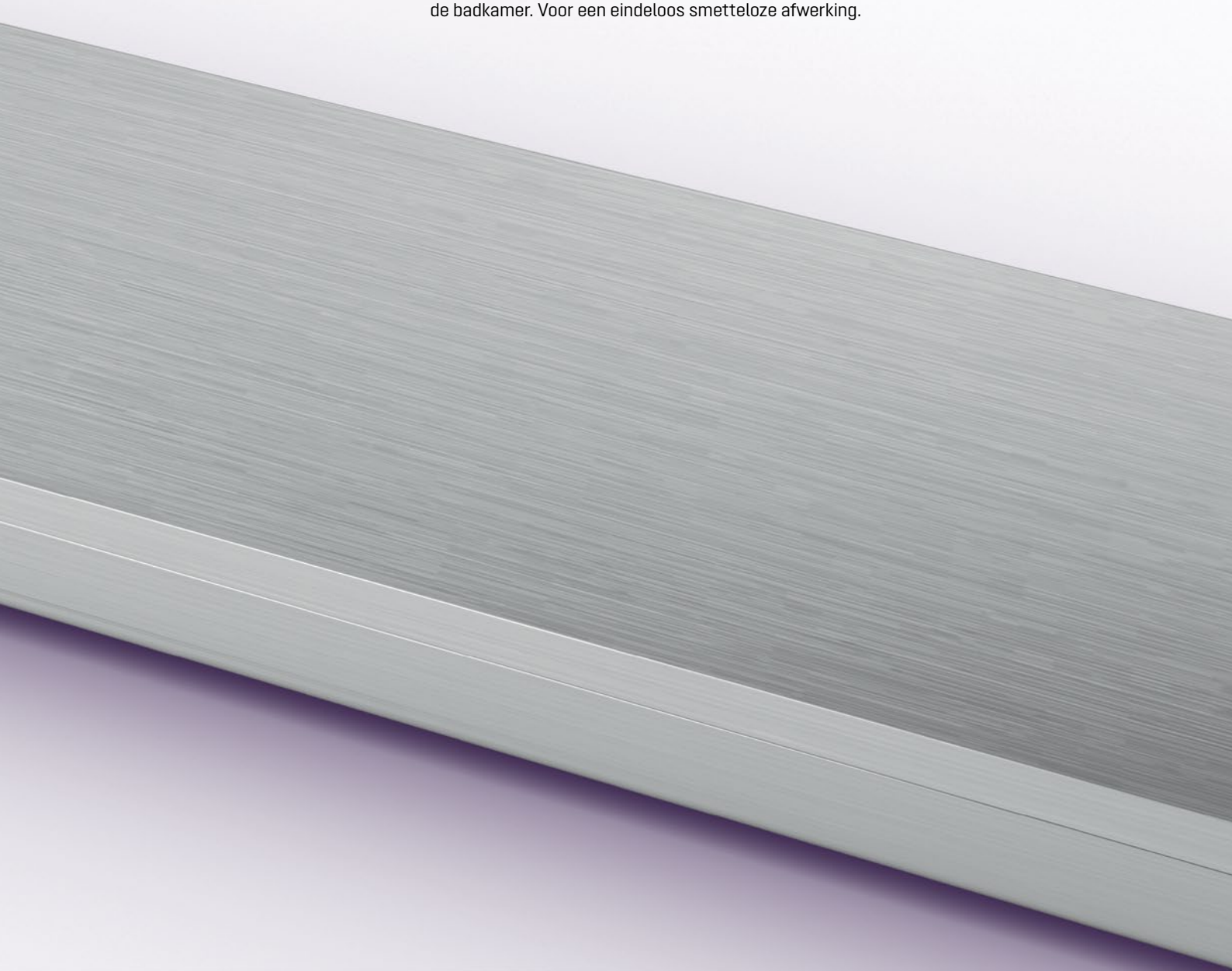

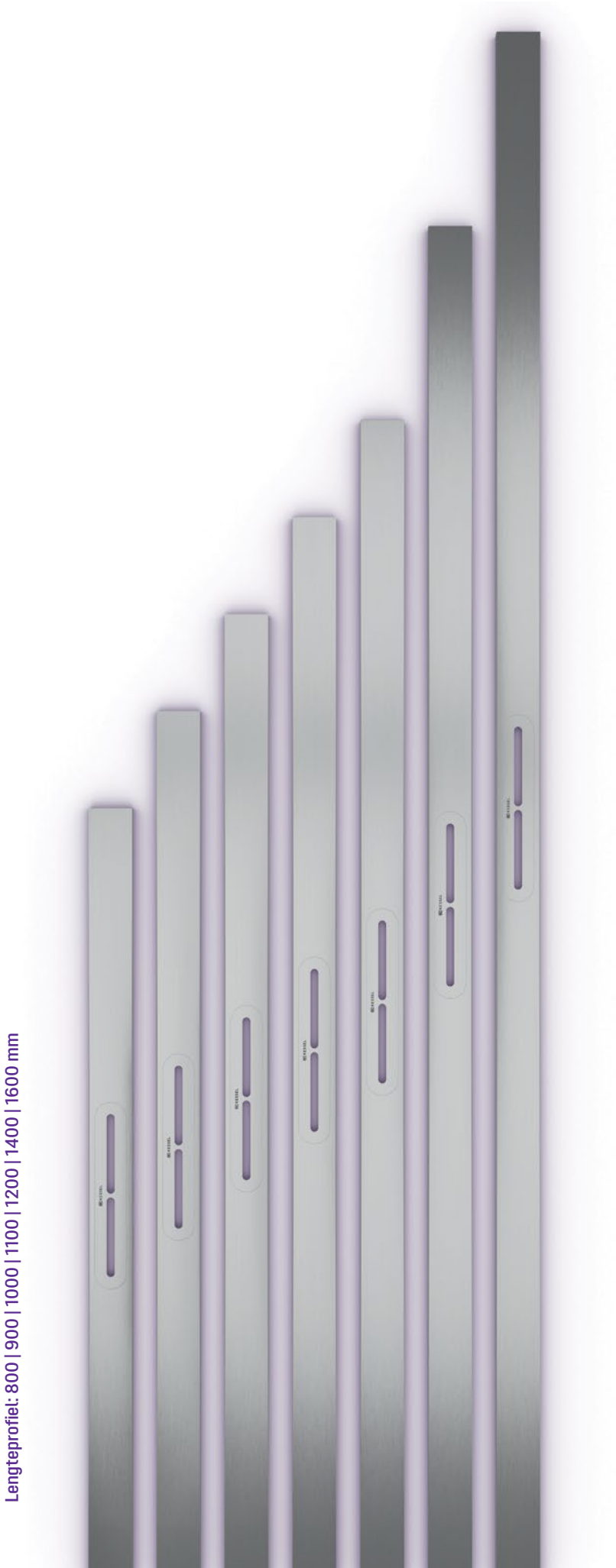

Lengteprofiel: 800 | 900 | 1000 | 1100 | 1200 | 1400 | 1600 mm

Verkrijgbare lengtes

In elke lengte de beste oplossing

Hoe uniek uw ontwerpen of de ruimtelijke omstandigheden ook zijn, met de *Linearis Infinity* vindt u altijd de juiste oplossing. Hij is verkrijgbaar in zeven lengtes van 800 tot 1600 mm en kan oneindig worden verlengd. Maar de douchegoot kan niet alleen worden verlengd, hij kan ook eenvoudig worden ingekort, zodat hij precies op de tegels aansluit.

Bij het gebruik van verbindingsstukken kan hij aan beide kanten tot 60 mm traploos worden ingekort

Douchegoot *Linearis Infinity*
Lengte: 1400 mm

Douchegoot *Linearis Infinity*
Oppervlakte: geborsteld rvs
Verbindingsstuk: rechte lijn

Makkelijk te verlengen

Kom bijzonder uit de hoek

Bij het ontwerpen van de badkamer kunt u nu buiten de geijkte kaders denken en uw bijzondere ideeën verwezenlijken. Met de verbindingsstukken en het praktische schuifsysteem kunnen meerdere douchegoten makkelijk aan elkaar worden gezet, zowel in een rechte lijn als in hoeken van 30, 45 en 90 graden.

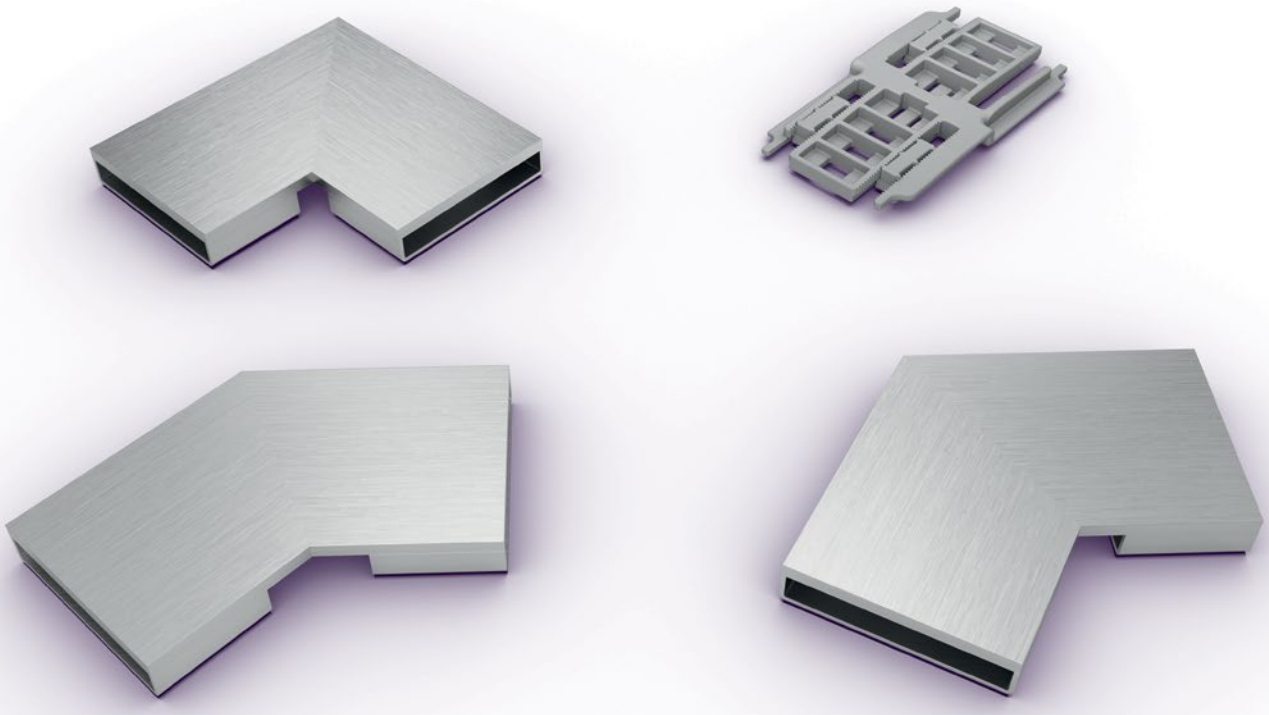

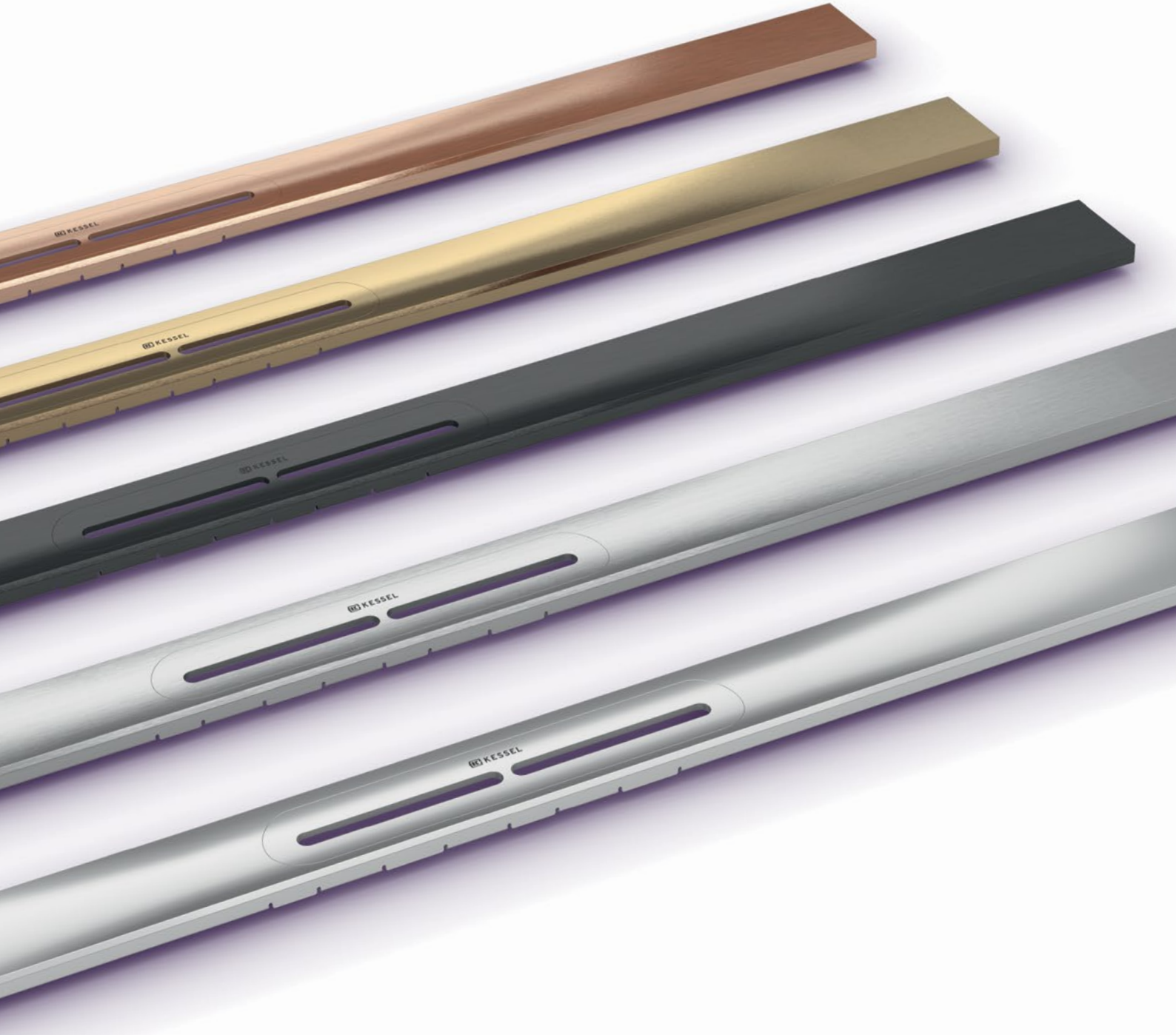
KESSEL
KESSEL
KESSEL
KESSEL
KESSEL

Beschikbare kleuren

Een keur aan kleuren

De *Linearis Infinity* van rvs 316 is een echte blikvanger in de badkamer, en niet in de laatste plaats vanwege de prachtige afwerkingen. Zowel klassiek geborsteld of gepolijst rvs als buitengewoon Copper, Bronze of Black: het is moeilijk kiezen.

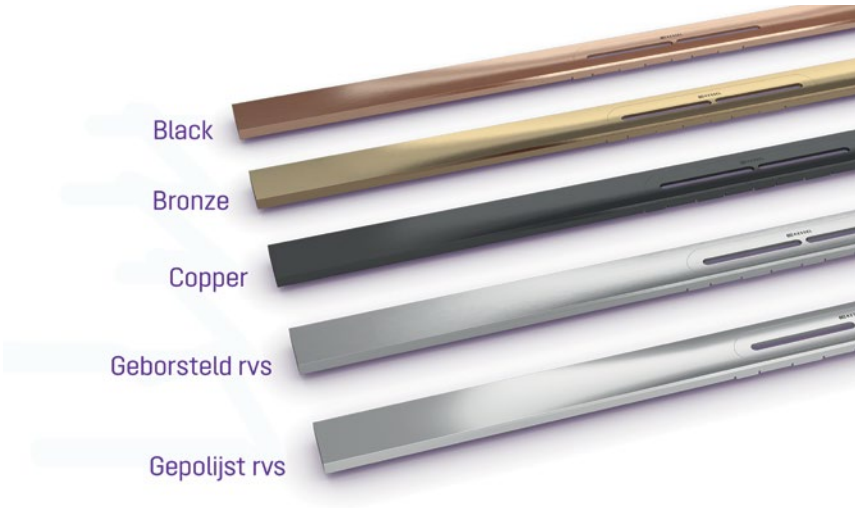

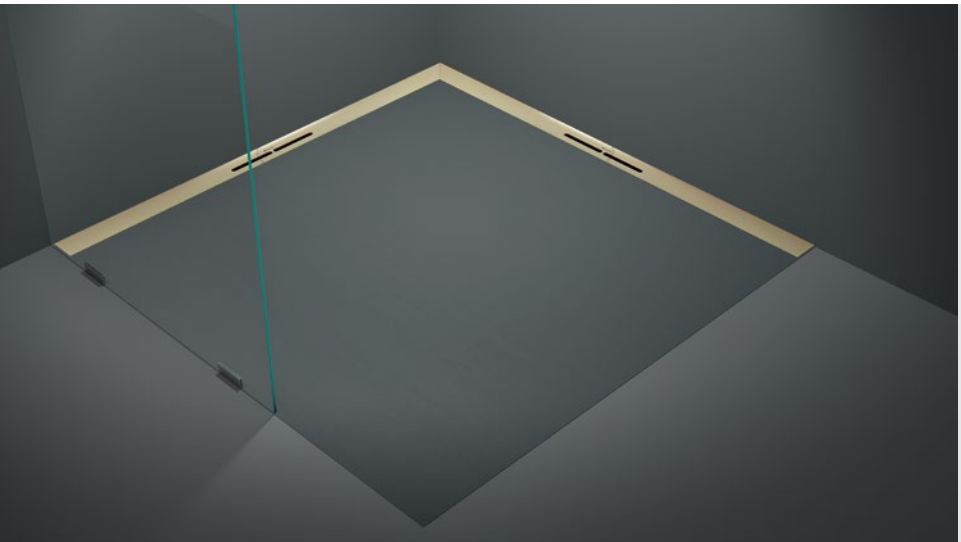

Ontdek de veelzijdige mogelijkheden van de *Linearis Infinity* met onze douche-gootconfigurator.

Nu ontdekken

www.kessel-nederland.nl
www.kessel-belgie.be

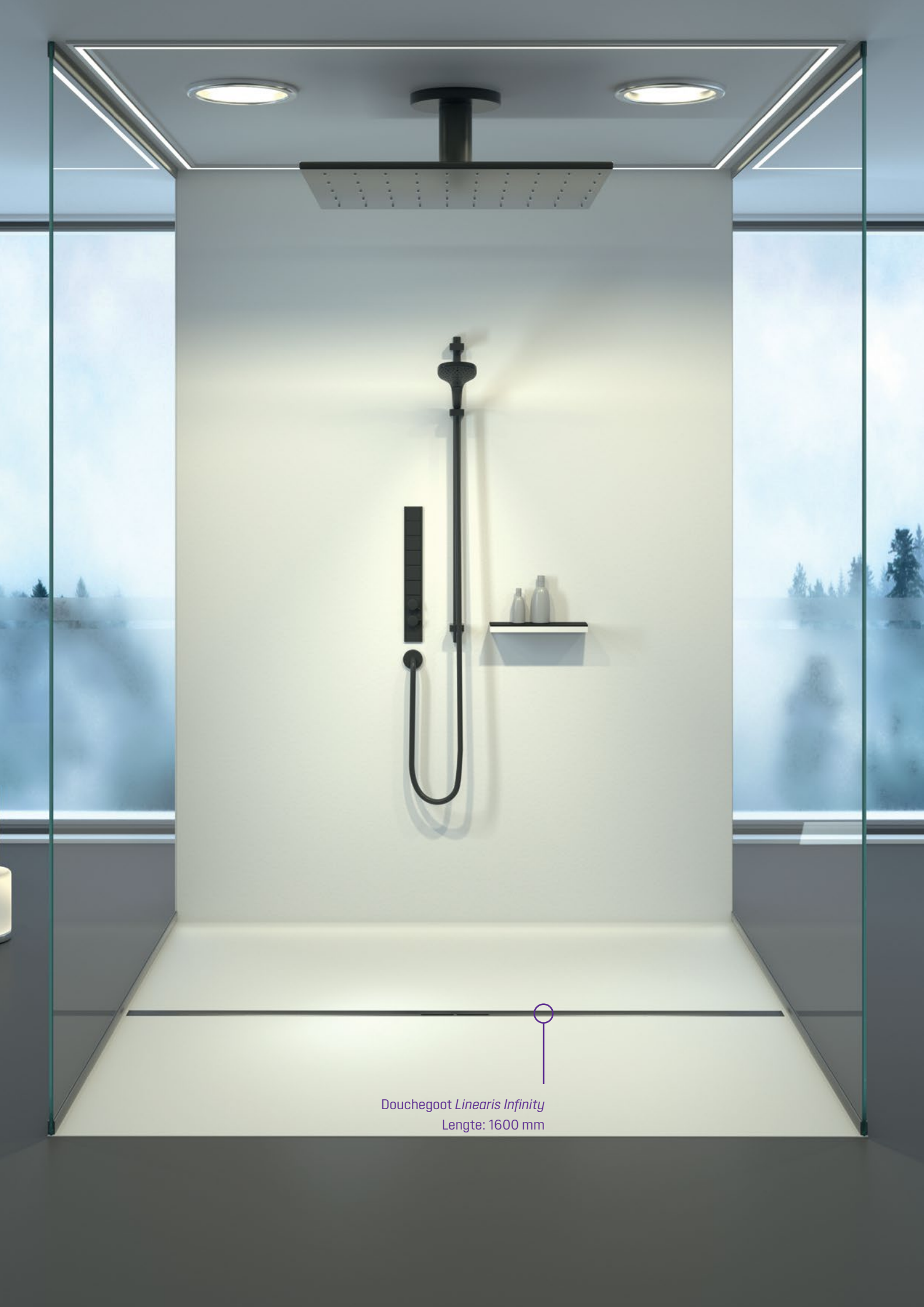

Douchegoot *Linearis Infinity*
Lengte: 1600 mm

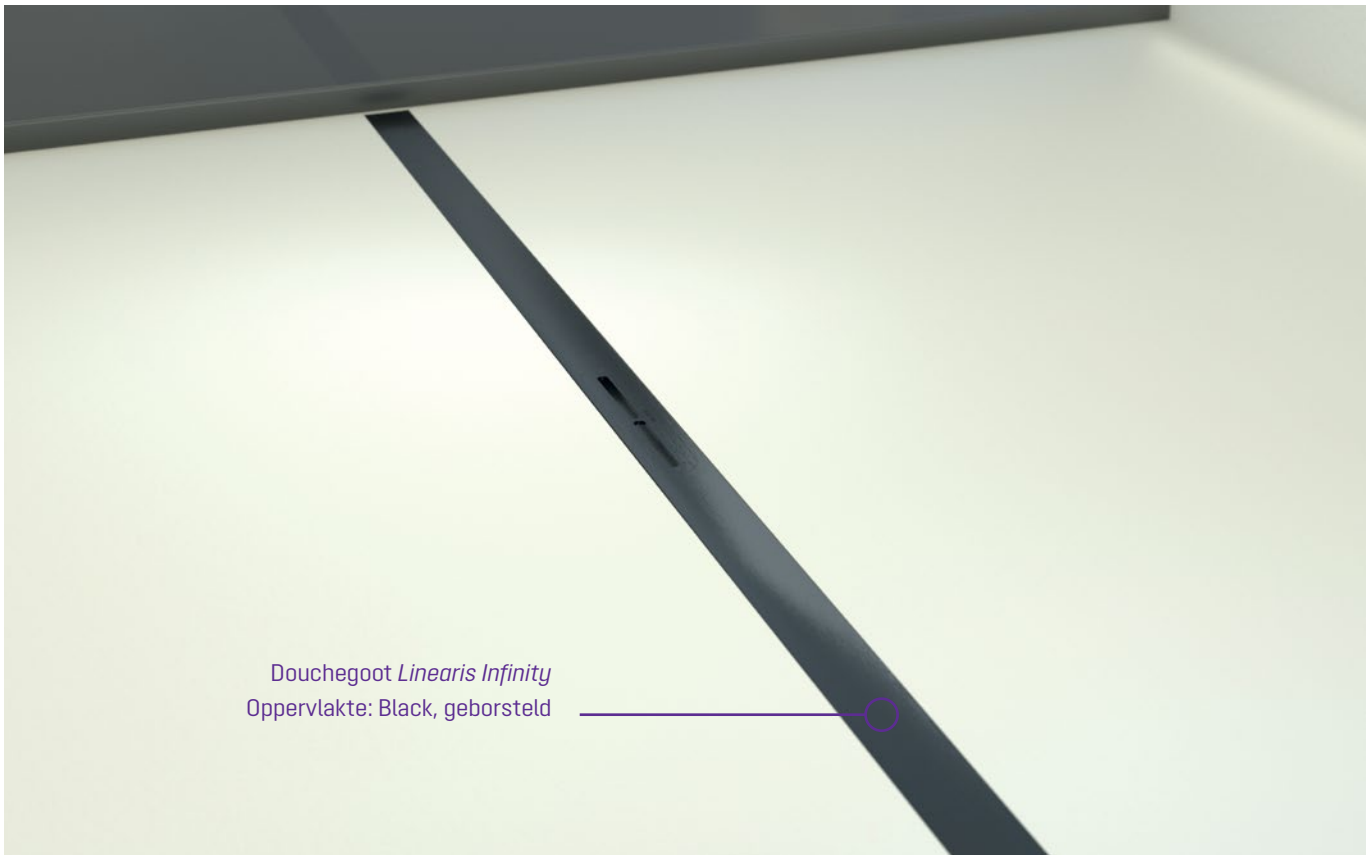
Douchegoot *Linearis Infinity*
Oppervlakte: Black, geborsteld

Inbouw- en montagetips op

www.kessel-nederland.nl
www.kessel-belgie.be

Inbouwdiepte van 60 mm met 24mm-*Megastop* stankslot

Inbouwdiepte van 90 mm met 50mm-stankslot

Geringe inbouwdiepte

Sterke prestaties in een compacte vorm

Met zijn geringe inbouwdiepte van maar 60 mm is de *Linearis Infinity* onze platste douchegoot, terwijl hij toch een afvoercapaciteit van 0,5 l/s biedt. De variant met inbouwdiepte van 90 mm heeft zelfs een afvoercapaciteit van maximaal 0,8 l/s.

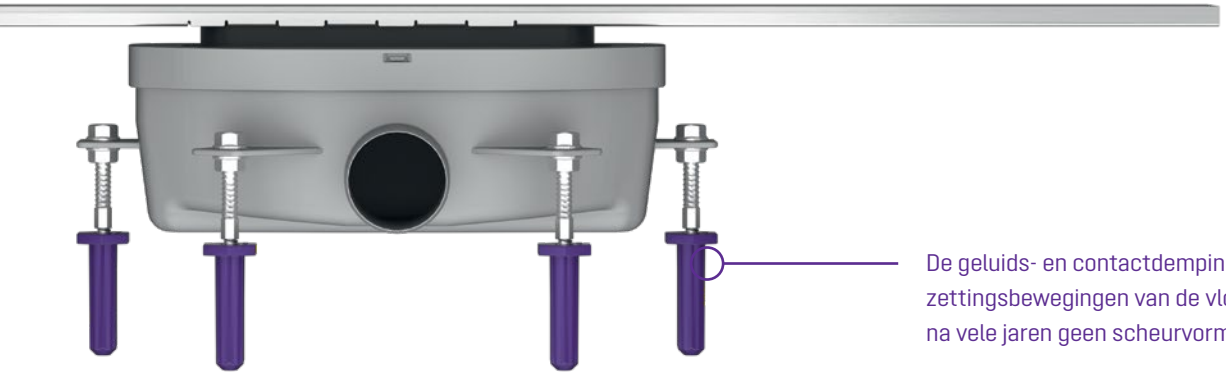

De geluids- en contactdemping compenseert de zettingsbewegingen van de vloer en zorgt dat ook na vele jaren geen scheurvorming optreedt.

Tot 20 mm op de verticale as verschuifbaar

Tot 20 mm op de horizontale as verschuifbaar

Om de eigen as tot 2° draaibaar

2D verschuifbaar

Geeft flexibiliteit een nieuwe dimensie

Het opzetstuk van de douchegoot *Linearis Infinity* kan flexibel in twee richtingen worden verschoven, zodat hij perfect op de tegels aansluit.

Reiniging en onderhoud

Schoon zonder zorgen

De inlegger van de douchegoot *Linearis Infinity* kan zonder problemen worden verwijderd. Zo kan hij eenvoudig en zonder knoeien worden gereinigd en onderhouden.

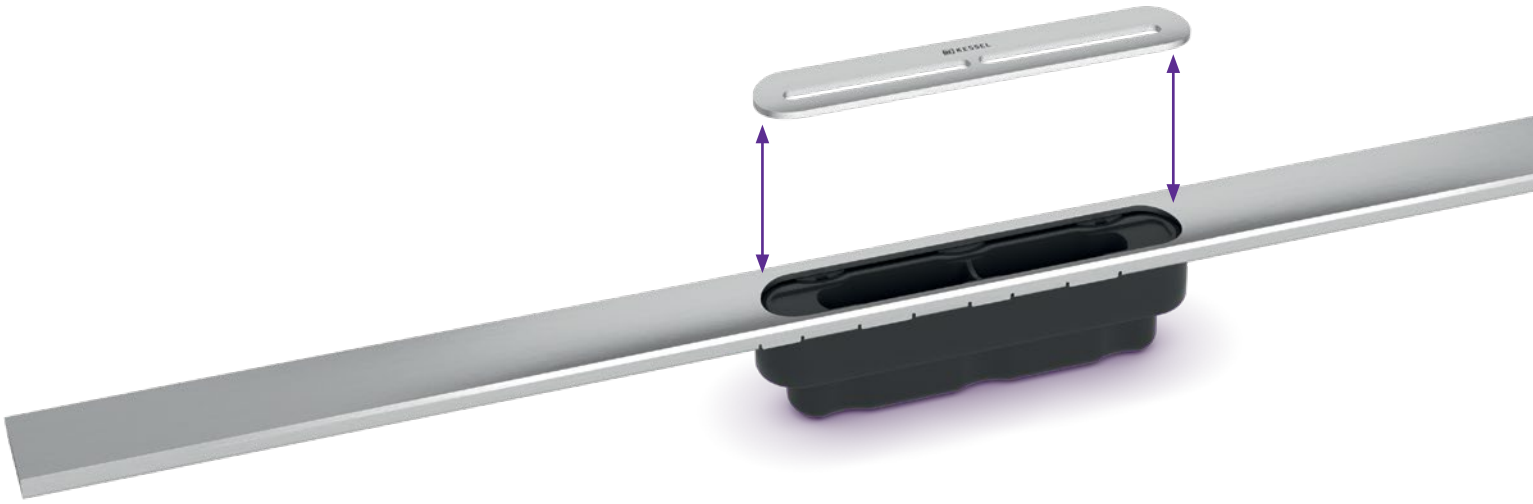

Kan over de hele doorsnede worden gereinigd

Alles-in-één-pakket

Alles om hem eenvoudig in te bouwen

Met de *Linearis Infinity* staat niets de montage in de weg. Het alles-in-één-pakket bevat namelijk niet alleen alle onderdelen van de douchegoot, maar ook praktische toebehoren die het inbouwen makkelijker maken.

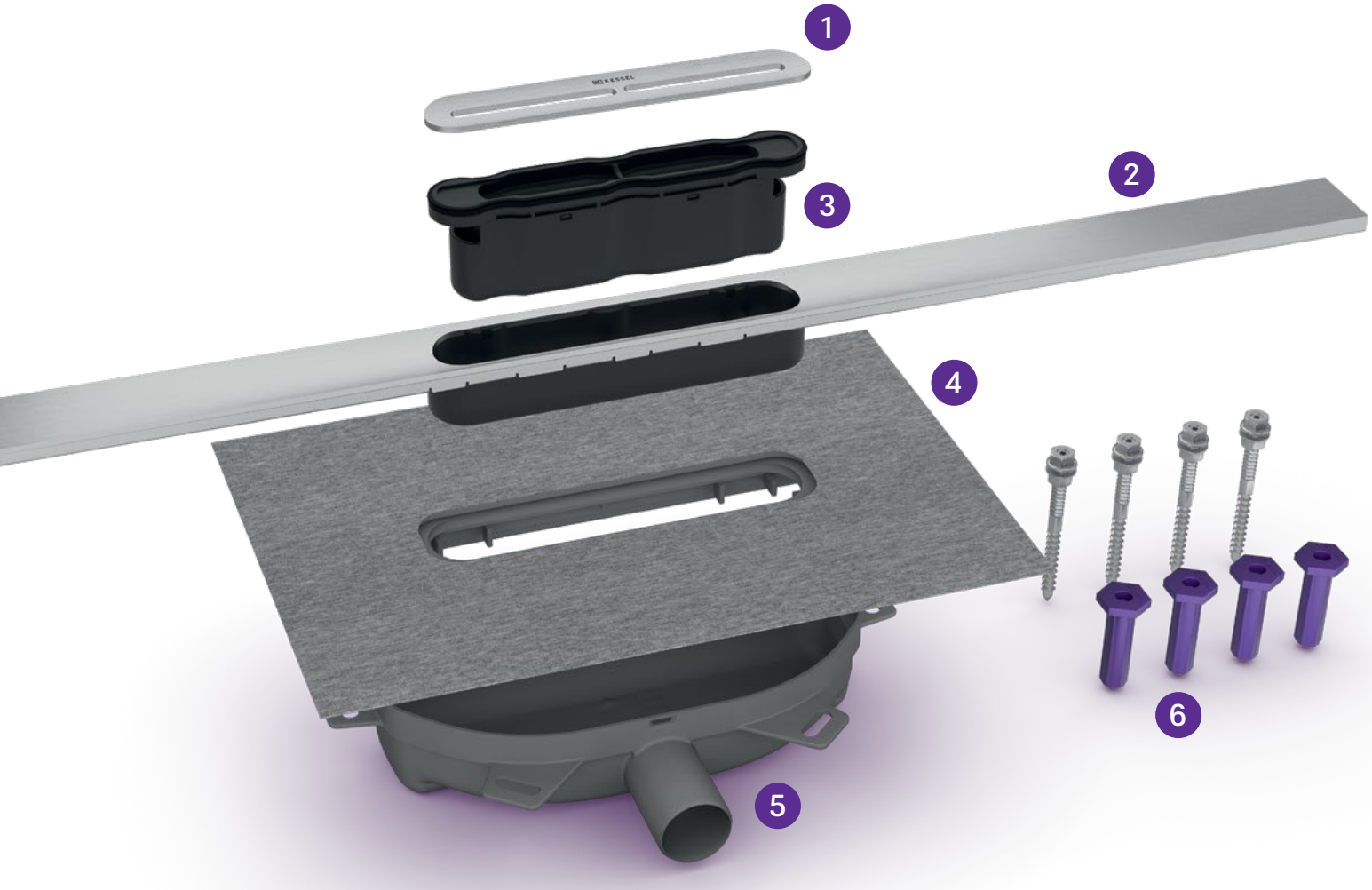

1 Afvoerafdekking
De uitneembare inlegger maakt reiniging en onderhoud makkelijker.

2 Gootprofiel
De douchegoot kan naar wens worden ingekort en verlegd, in een rechte lijn met onzichtbare schuifverbindingen en om een hoek met de gebogen verbindingsstukken.

3 Stankslot
Het *Megastop*-stankslot met watervoorziening beschermt uw badkamer tegen onaangename geurtjes, zelfs als de douche weinig wordt gebruikt.

4 Klikflens met dichtingsmanchet
De voorgemonteerde dichtingsmanchet maakt het afwateren van het afdichtingsoppervlak conform DIN 18534-1-W3-I mogelijk.

5 Basiselement van kunststof (PP)
Licht basiselement met horizontale uitloop. Het afdichtingsoppervlak kan met de opening voor doorsijpelend water langdurig worden ontwaterd.

6 Geluids- en contactdemping
De geluids- en contactdemping minimaliseert gebruiksgeluid en kan in elke soort vloer worden geïnstalleerd.

Linearis Infinity 60

De elegante oplossing: de *Linearis Infinity* met voorgemonteerd dichtingsmanchet is onze hoogwaardige douchegoot voor maximaal douchecomfort. De goot biedt een drempelloze ruimtebeleving, de beste geluiddempende eigenschappen en een afvoercapaciteit van 0,5 l/s resp. 0,4 l/s bij opstuwing van 20 resp. 10 mm.

Stankslot met 24mm-watervoorziening

Gootlengte in mm	Art.nr.
Oppervlakte: geborsteld rvs	
800	**45 100.08**
900	**45 100.09**
1000	**45 100.10**
1100	**45 100.11**
1200	**45 100.12**
1400	**45 100.14**
1600	**45 100.16**
Oppervlakte: gepolijst rvs	
800	**45 101.08**
900	**45 101.09**
1000	**45 101.10**
1100	**45 101.11**
1200	**45 101.12**
1400	**45 101.14**
1600	**45 101.16**
Oppervlakte: Black, geborsteld	
800	**45 102.08**
900	**45 102.09**
1000	**45 102.10**
1100	**45 102.11**
1200	**45 102.12**
Oppervlakte: Copper, geborsteld	
800	**45 103.08**
900	**45 103.09**
1000	**45 103.10**
1100	**45 103.11**
1200	**45 103.12**
Oppervlakte: Bronze, geborsteld	
800	**45 104.08**
900	**45 104.09**
1000	**45 104.10**
1100	**45 104.11**
1200	**45 104.12**

Stankslot *Megastop*

Gootlengte in mm	Art.nr.
Oppervlakte: geborsteld rvs	
800	**45 300.08**
900	**45 300.09**
1000	**45 300.10**
1100	**45 300.11**
1200	**45 300.12**
1400	**45 300.14**
1600	**45 300.16**
Oppervlakte: gepolijst rvs	
800	**45 301.08**
900	**45 301.09**
1000	**45 301.10**
1100	**45 301.11**
1200	**45 301.12**
1400	**45 301.14**
1600	**45 301.16**
Oppervlakte: Black, geborsteld	
800	**45 302.08**
900	**45 302.09**
1000	**45 302.10**
1100	**45 302.11**
1200	**45 302.12**
Oppervlakte: Copper, geborsteld	
800	**45 303.08**
900	**45 303.09**
1000	**45 303.10**
1100	**45 303.11**
1200	**45 303.12**
Oppervlakte: Bronze, geborsteld	
800	**45 304.08**
900	**45 304.09**
1000	**45 304.10**
1100	**45 304.11**
1200	**45 304.12**

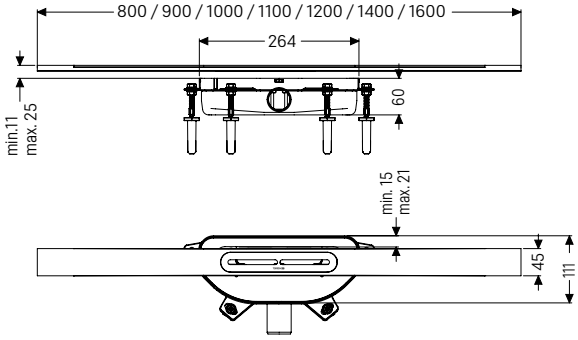

Linearis Infinity 90

De elegante oplossing: de *Linearis Infinity* met voorgemonteerd dichtingsmanchet is onze hoogwaardige douchegoot voor maximaal douchecomfort. De goot biedt een drempelloze ruimtebeleving, de beste geluiddempende eigenschappen en een afvoercapaciteit van 0,8 l/s resp. 0,6 l/s bij opstuwing van 20 resp. 10 mm.

Stankslot met 50mm-watervoorziening

Gootlengte in mm	Art.nr.
Oppervlakte: geborsteld rvs	
800	**45 200.08**
900	**45 200.09**
1000	**45 200.10**
1100	**45 200.11**
1200	**45 200.12**
1400	**45 200.14**
1600	**45 200.16**
Oppervlakte: gepolijst rvs	
800	**45 201.08**
900	**45 201.09**
1000	**45 201.10**
1100	**45 201.11**
1200	**45 201.12**
1400	**45 201.14**
1600	**45 201.16**
Oppervlakte: Black, geborsteld	
800	**45 202.08**
900	**45 202.09**
1000	**45 202.10**
1100	**45 202.11**
1200	**45 202.12**
Oppervlakte: Copper, geborsteld	
800	**45 203.08**
900	**45 203.09**
1000	**45 203.10**
1100	**45 203.11**
1200	**45 203.12**
Oppervlakte: Bronze, geborsteld	
800	**45 204.08**
900	**45 204.09**
1000	**45 204.10**
1100	**45 204.11**
1200	**45 204.12**

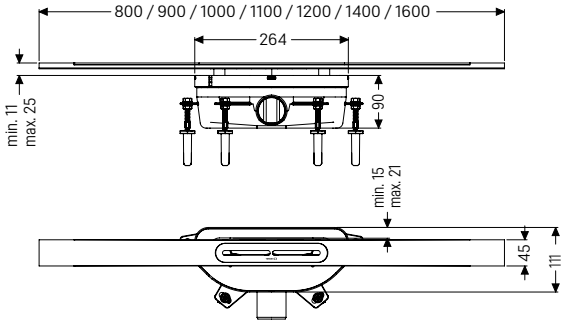

Verbindingsstukken

Rechte verbinding
voor in de lengterichting gefixeerde verlenging

Art.nr. **45 103**

Verbindingsstuk met hoek
Met twee verbindingen, artikel 45 103, voor in de lengterichting gefixeerde verlenging

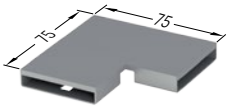

90°	Art.nr.
Gebersteld rvs	**45 100.01**
Gepolijst rvs	**45 101.01**
Black, gebersteld	**45 102.01**
Copper, gebersteld	**45 103.01**
Bronze, gebersteld	**45 104.01**

Toebehoren

Megastop
Stank-, schuim- en ongedierteslot inclusief haarzeef

Art.nr. **45 100**

Haarzeef
van kunststof

Art.nr. **45 102**

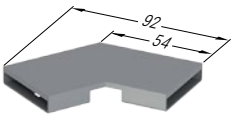

45°	Art.nr.
Geborsteld rvs	**45 100.02**
Gepolijst rvs	**45 101.02**
Black, geborsteld	**45 102.02**
Copper, geborsteld	**45 103.02**
Bronze, geborsteld	**45 104.02**

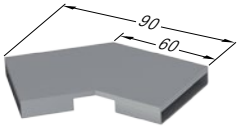

30°	Art.nr.
Geborsteld rvs	**45 100.03**
Gepolijst rvs	**45 101.03**
Black, geborsteld	**45 102.03**
Copper, geborsteld	**45 103.03**
Bronze, geborsteld	**45 104.03**

Meer informatie
vindt u op:

www.kessel-nederland.nl
www.kessel-belgie.be

Technische wijzigingen voorbehouden

KESSEL AG
Duitslandweg 13 • 2411 NT Bodegraven • Nederland
www.kessel-nederland.nl • wwww.kessel-belgie.be

016-275 P24/JA 03/21