Terugstuwbeveiliging Staufix SWA DN 100, Vloerplaat, betegelbaar

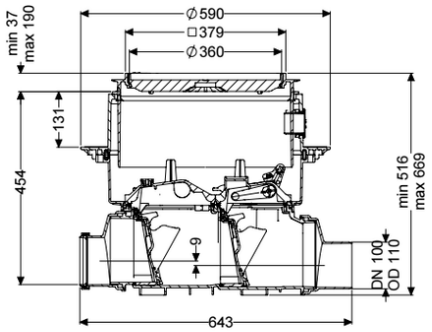

Artikel informatie

Artikel nr.: 73100.10X
GTIN: 4026092003923
Korting groep: 30

Voordelen

- Kan eenvoudig tot Staufix FKA of Pumpfix F worden omgebouwd
- Snel en eenvoudig onderhoud zonder gereedschap
- Verkrijgbaar als complete of modulaire set

Beschrijving

De premium terugstuwbeveiliging voor fecaliënvrij afvalwater is uitgerust met twee mechanische kleppen die bij terugstuwing automatisch sluiten. Eén klep dient ook als handmatig vergrendebare noodafsluiter. Door het modulaire KESSEL-systeem kunnen bestaande installaties probleemloos tot de premium terugstuwbeveiliging Staufix FKA of terugstuwpompinstallatie Pumpfix F worden omgebouwd.

Uitvoering	
Noodvergrendeling:	ja
mechanische terugstuwkleppen:	2
Algemene karakteristieken	
Kleur:	zwart
Norm:	EN 13564
Nominale wijdte (DN):	100
Uitwendige diameter (DA):	110 mm
Soort afvalwater:	Fecaliënvrij afvalwater
Inbouwsituatie:	vloerinbouw
Afleveringstoestand:	Klaar voor installatie (koppelstukken bouwzijdig aan te sluiten)
Terugstuwbeveiliging:	Type 2
Afmetingen	
Netto gewicht:	15,2 kg

Onder voorbehoud van technische wijzigingen.

Bruto gewicht:	18 kg
Grondwaterdichtheid vanaf bodem:	3000 mm
Uitsparingsmaat breedte:	750 mm
Uitsparingsmaat lengte:	750 mm
Afschot:	9 mm
Inbouwdiepte:	516 - 669 mm
In hoogte verstelbaar:	telescopisch opzetstuk
Breedte:	590 mm
Lengte:	642 mm
breedte verpakking:	590 mm
hoogte verpakking:	348 mm
lengte verpakking:	643,2 mm

Reservoir/basiselement

Systeem:	inclusief spie en mof

Afdekkingskarakteristieken

Soort afdekking:	betegelbare afdekplaat
Afdekkingsmateriaal:	Kunststof
Breedte Afdekking:	366 mm
Lengte Afdekking:	366 mm
Vergrendeling deksel:	Lock & Lift
Belastingsklasse:	K 3 (EN 1253-1)
Dichtheid:	spatwaterdicht
Tegeldikte max.:	16 mm